Wasserversorgung der Stadtgemeinde St.Vith

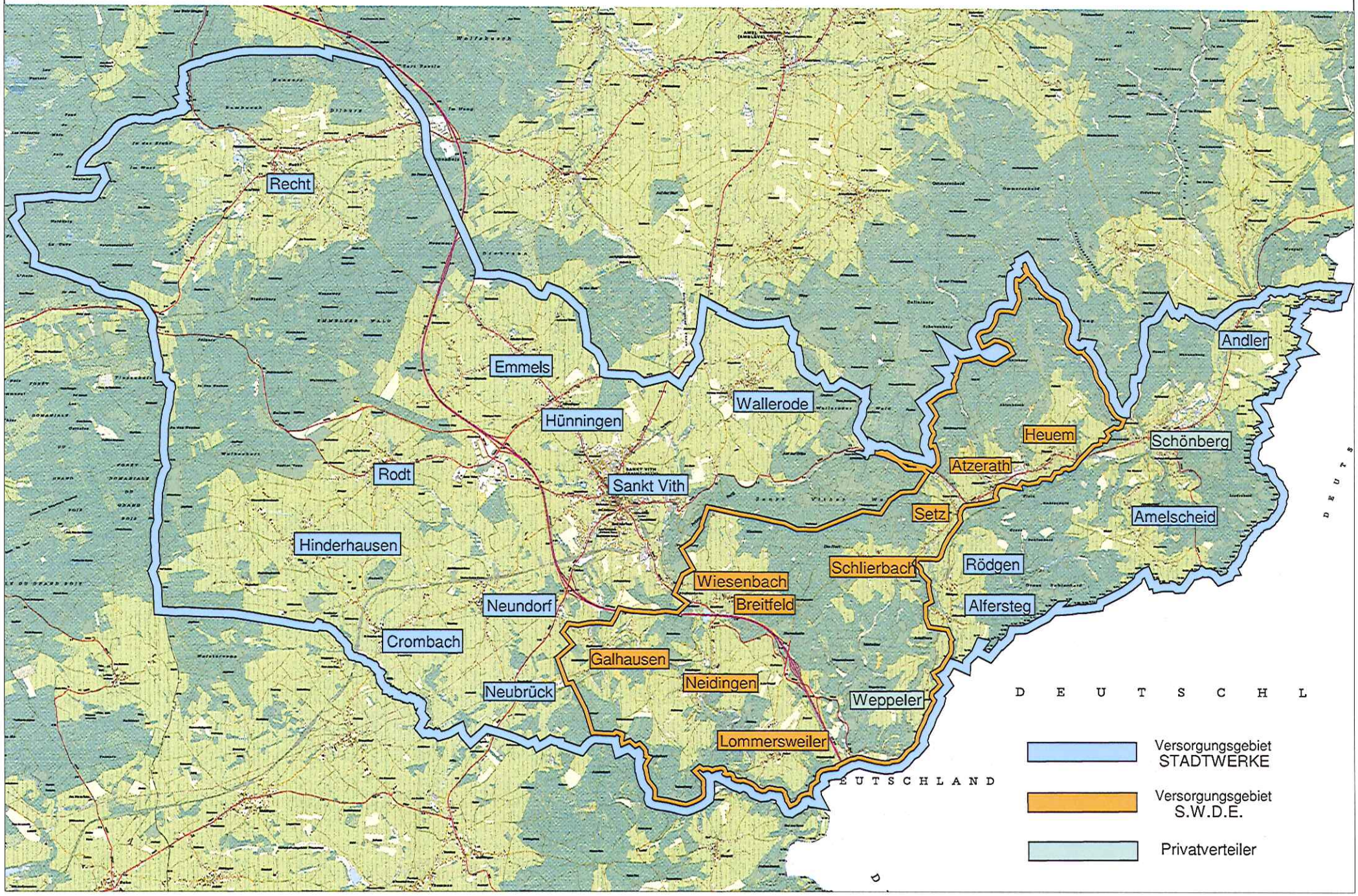

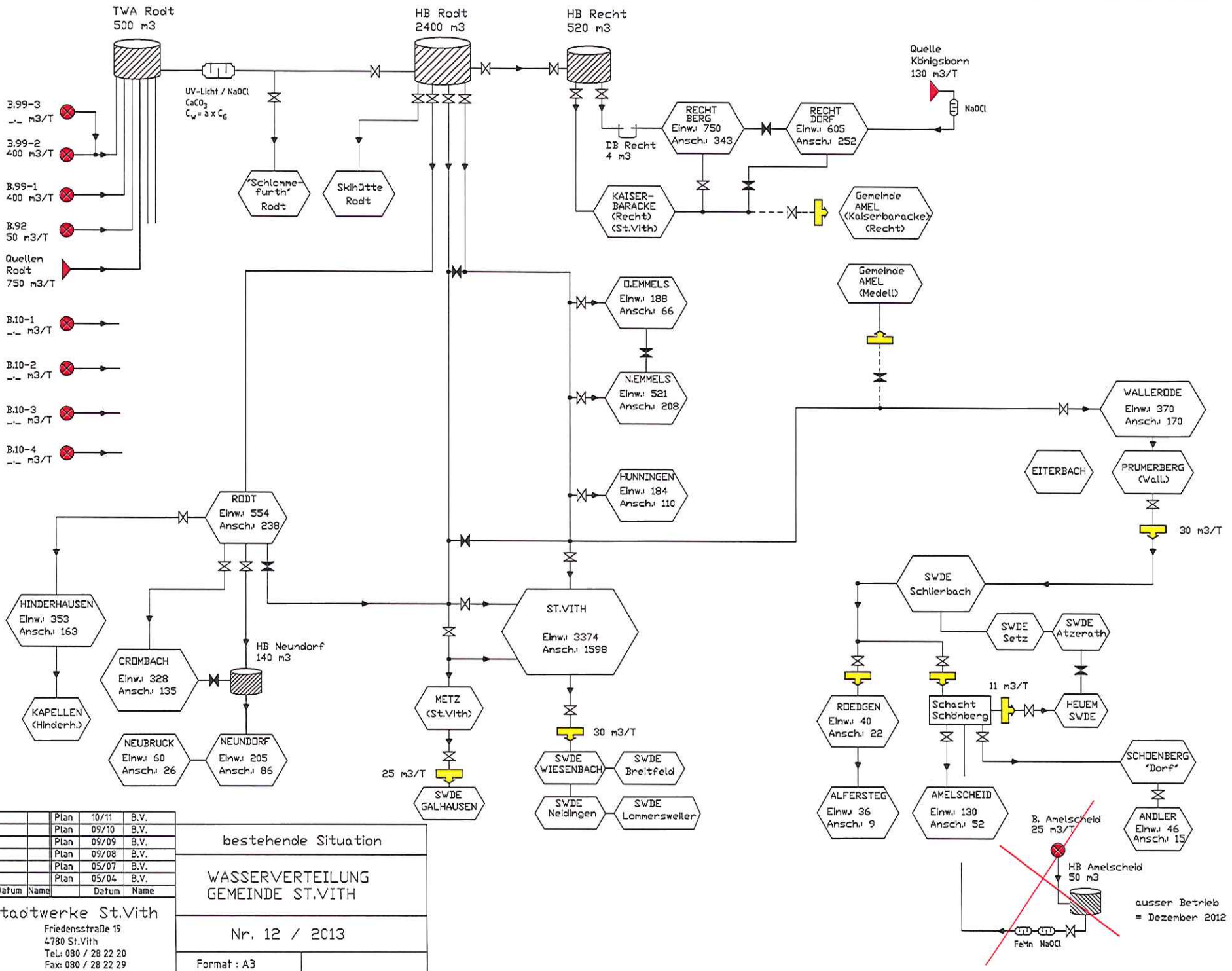

nr.	Änderung	Datum	Name		Datum	Name
	aktualisiert			Plan	10/11	B.V.
	aktualisiert			Plan	09/10	B.V.
	aktualisiert			Plan	09/09	B.V.
	aktualisiert			Plan	09/08	B.V.
	aktualisiert			Plan	05/07	B.V.
	aktualisiert			Plan	05/04	B.V.

Stadtwerke St.Vith
Friedensstraße 19
4780 St.Vith
Tel.: 080 / 28 22 20
Fax: 080 / 28 22 29

bestehende Situation

WASSERVERTEILUNG
GEMEINDE ST.VITH

Nr. 12 / 2013

Format : A3
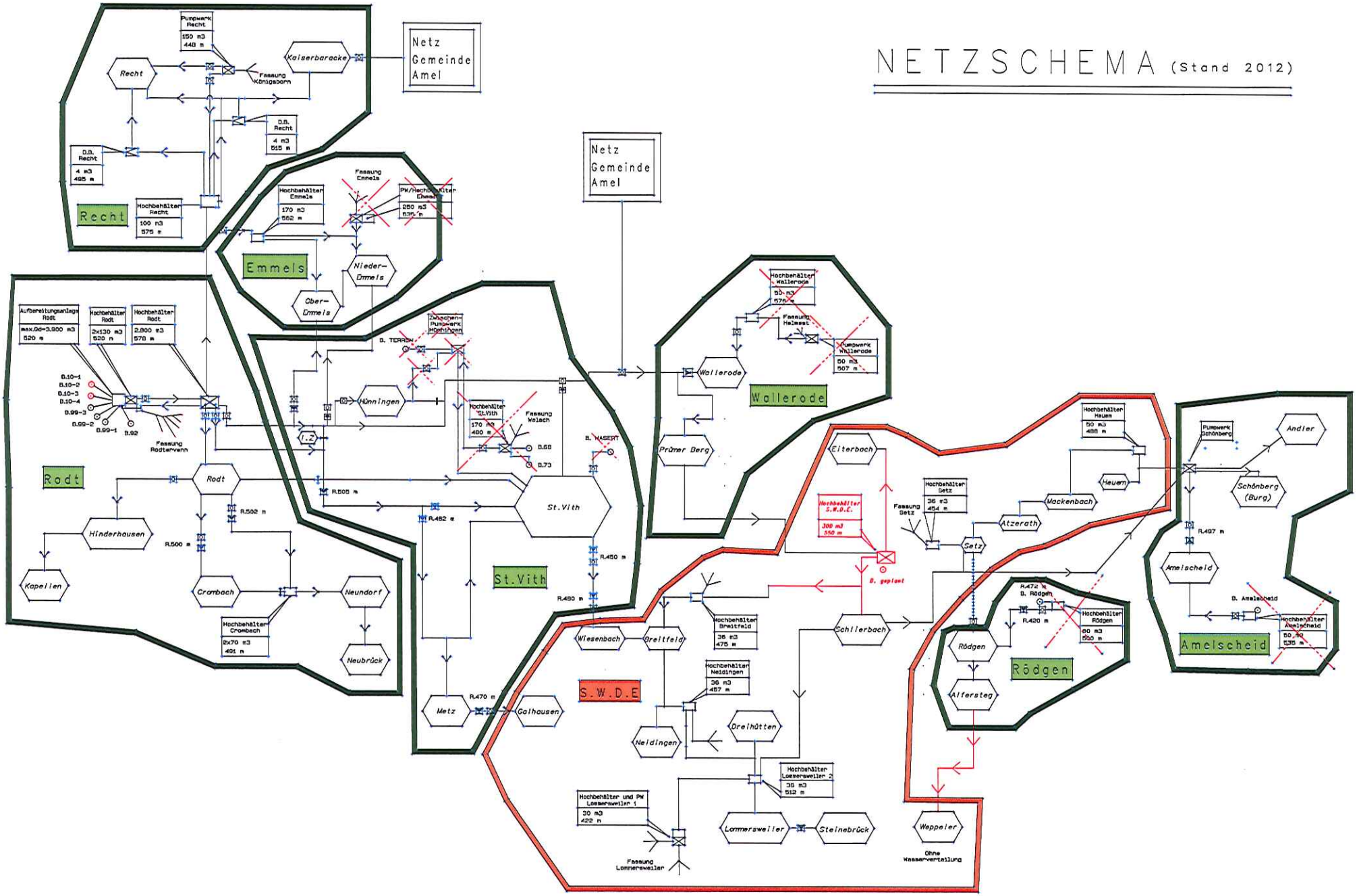
NETZSCHEMA (Stand 2012)